LORELL®

LLR00075

Tower Fan

Ventilador de Torre

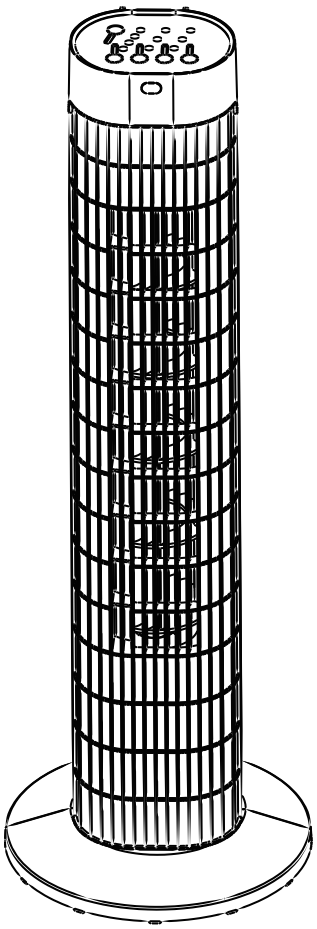

INSTRUCTION MANUAL

Please Read And Save These Instructions

MANUAL DE INSTRUCCIONES

Lea Y Conserve Este Instructivo

IMPORTANT SATETY INSTRUCTIONS

CAUTION

Read Rules for Safe Operation and Instructions Carefully.

WARNING

1. Do not leave the fan running unattended.
2. Keep electrical appliances out of reach from Children or infirm persons. Do not let them use the appliances without supervision.
3. This appliance has a polarized plug (one blade is wider than the other). To reduce the risk of electric shock, this plug is intended to fit in a polarized outlet only one way. If the plug does not fit fully in the outlet, reverse the plug. If it still does not fit, contact a qualified electrician. Do not attempt to defeat this safety feature.
4. If the supply cord is damaged, it must be replaced by manufacturer or its service agent or a similarly qualified person in order to avoid a hazard.
5. This appliance is not intended for use by persons (including children) with reduced physical, sensory or mental capabilities, or lack of experience and knowledge, unless they have been given supervision or instruction concerning use of the appliance by a person responsible for their safety Young children should be supervised to ensure that they do not play with the appliance.
6. When the fan was assembled, the rotor blade guard shall not be taken off anymore
   - Prior cleaning unplug the fan.
   - The rotor guard shall not be dissembled/opened to clean the rotor blades.
   - Wipe the fan enclosure and rotor blade guard with a slightly damp cloth.
7. WARNING—To reduce the risk of fire or electric shock, Do not use this fan with any solid-state speed control device.
8. This product employs overload protection (fuse). A blown fuse indicates an overload or short-circuit situation. If the fuse blows, unplug the product from theoutlet. Replace the fuse as per the user servicing instructions (follow product marking for proper fuse rating) and check the product. If the replacement fuse blows, a short-circuit may be present and the product should be discarded or returned to an authorized service facility for examination and/or repair.

a) “Do not operate any fan with a damaged cord or plug. Discard fan or return to an authorized service facility for examination and/or repair.”
b) “Do not run cord under carpeting. Do not cover cord with throw rugs, runners, or similar coverings. Do not route cord under furniture or appliances. Arrange cord away from traffic area and where it will not be tripped over.”

RULES FOR SAFE OPERATION

1. Never insert fingers, pencils, or any other object through the grille when fan is running.
2. Disconnect fan when moving from one location to another.
3. Be sure fan is on a stable surface when operating to avoid overturning.
4. DO NOT use fan in window, rain may create electrical hazard.
5. Household use only.

INSTALLATION INSTRUCTIONS

■ Name of components

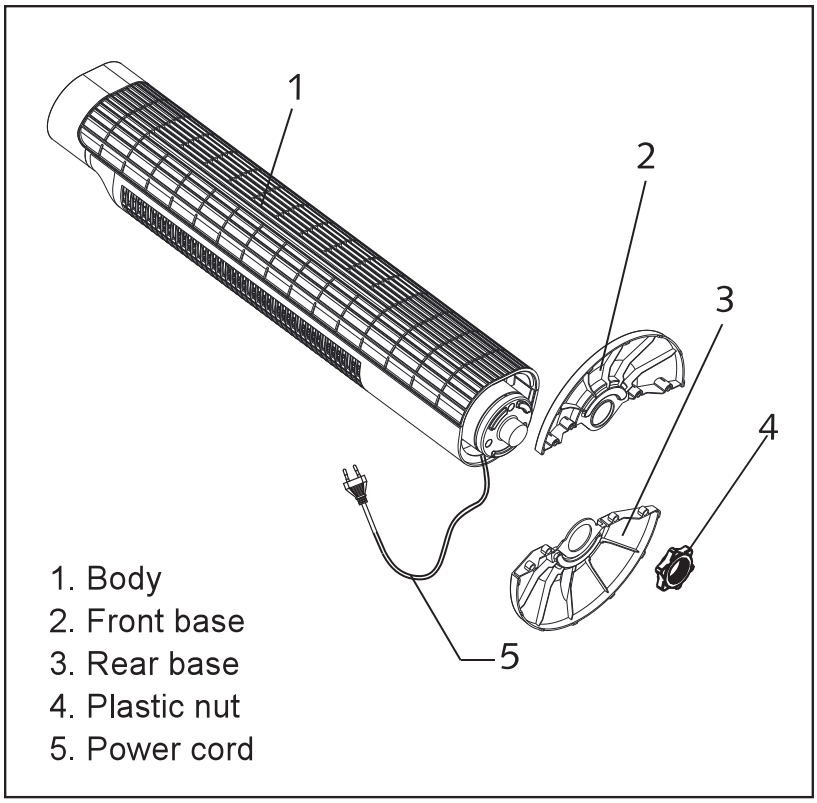

Note: All the pictures in this manual are for explanation purpose only. Any discrepancy between the real object and the illustration in the drawing shall be subject to the real subject.

1. Take out the fan body and the spare parts from the box. Put the front base onto rear base and join them together. (See Fig. 1)
2. Unlock the plastic nut from the fan body.
3. Pass the power cord through the flute, then insert the fan body into the base. (See Fig. 3)
4. Fix the fan body on the base with the plastic nut. (See Fig. 2)

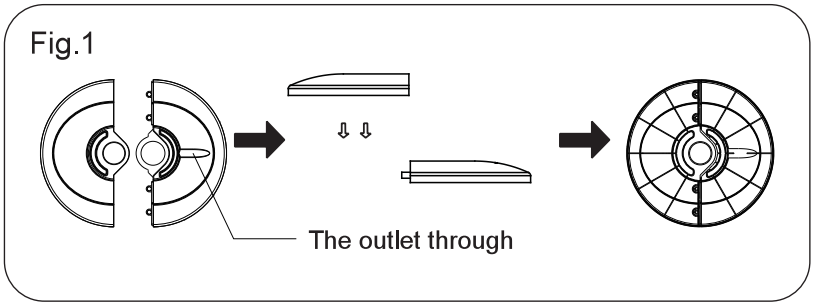

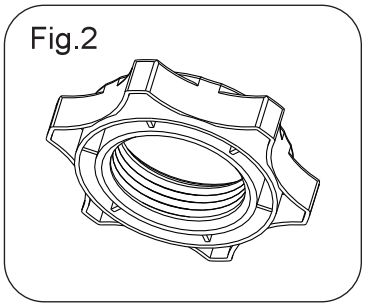

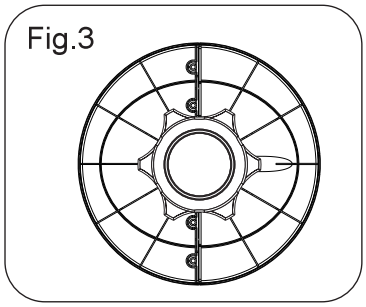

INSTRUCTIONS FOR USE

■ Instructions for key of remote controller

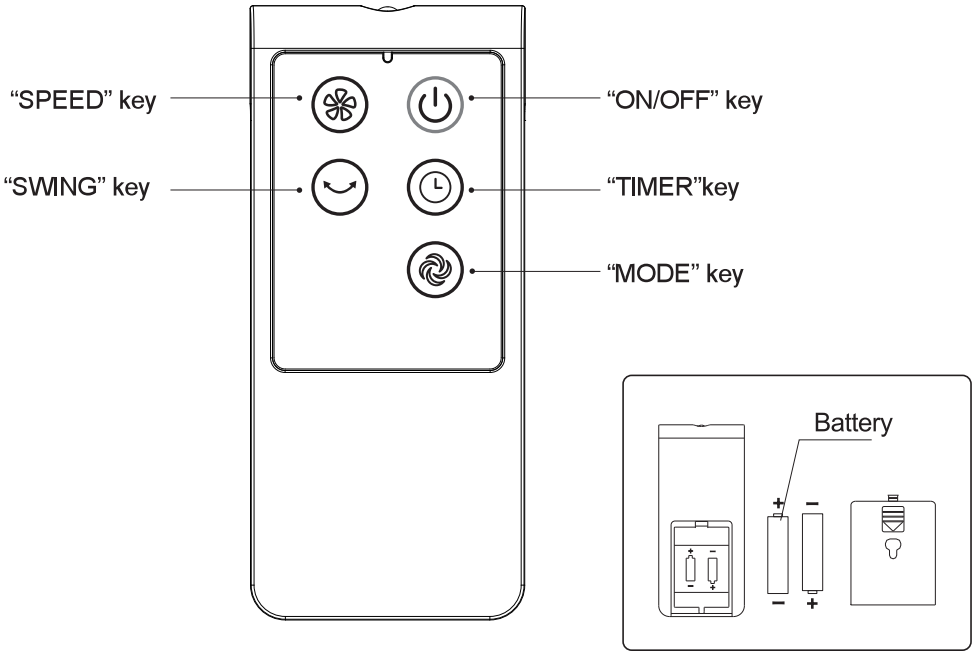

Considerate Hint:
Effective Range of Remote Control: within 5 m distance and 30-degree deflection in front of Product.

■ Instructions for operation of body

Body key and display of body

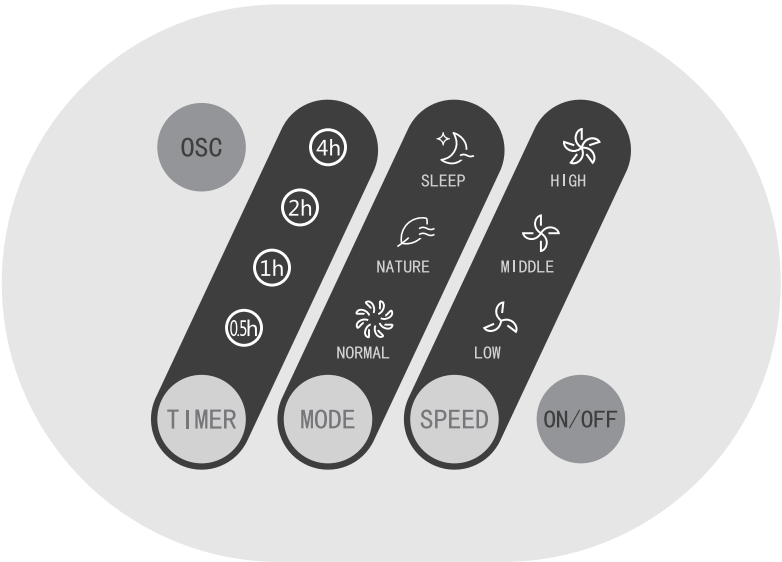

Press a key on the unit to activate a corresponding function. For instance:
• Press [OSC] Key to activate or deactivate Swing Function.
• Press [SPEED] Key to adjust 3 speeds of air flow.
• Press [MODE] Key to select one of three wind types.
• When the fan is on, press the "TIMER" key to time the fan to shut down after 0.5-7.5 hours. In stand-by mode, you can pre-set the fan to start in 0.5-7.5 hours.

Considerate Hint:
Push Buttons on the unit may differ based on the actual product model.

USER SERVICING INSTRUCTIONS

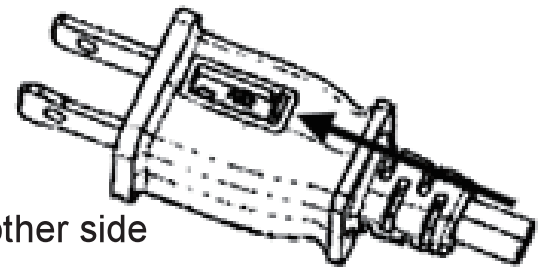

a) Grasp plug and remove from the receptacle or other outlet device. Do not unplug by pulling on cord.
b) Open fuse cover. Slide open fuse access cover on top of attachment plug towards blades.
c) Remove fuse carefully. Push the fuse from the other side or turn fuse holder over to remove fuse.
d) Risk of fire. Replace fuse only with 2.5 Amp, 125 Volt fuse.
e) Close fuse cover. Slide closed the fuse access cover on top of attachment plug.
f) Risk of fire. Do not replace attachment plug. Contains a safety device (fuse) that should not be removed. Discard product if the attachment plug is damaged.

Notice:
1. When you replace the fuse, please don't operate suddenly or overexert, or else the product will be damage or cause accident.
2. When you feel it hard to be operated, please make sure you have got the right way.

CLEANING

1. Be sure to unplug from the electrical supply source before cleaning.
2. Plastic parts should be cleaned with mild soap and a damp cloth or sponge. Thoroughly to remove soap film with clean water.
3. Be sure not to make water or other liquid enter inside of motor.

INSTRUCCIONES IMPORTANTES DE SEGURIDAD

PRECAUCIÓN

Lea detenidamente las normas para la operación segura y las instrucciones.

ADVERTENCIA

1. No deje el ventilador desatendido cuando esté en funcionamiento.
2. Mantenga los aparatos eléctricos fuera del alcance de los niños o de personas de salud delicada. No los deje usar los aparatos sin supervisión.
3. Este aparato tiene una clavija polarizada (una pata es más ancha que la otra). Para reducir el riesgo de choque eléctrico, este enchufe está diseñado para encajar en un tomacorriente polarizado de una sola manera. Si la clavija no encaja completamente en el tomacorriente, invierta la clavija. Si aun así no encaja, póngase en contacto con un electricista calificado para que instale el tomacorriente adecuado. No intente desactivar esta característica de seguridad.
4. Si el cable de alimentación está dañado, debe ser reemplazado por el fabricante o su agente de servicio o una persona igualmente calificada para evitar un peligro.
5. Este aparato no debe ser usado por personas (incluyendo niños) con capacidades físicas, sensoriales o mentales reducidas o falta de experiencia y conocimiento, excepto si son supervisados o han recibido instrucciones sobre el uso del aparato por una persona responsable de su seguridad. Los niños pequeños deben ser supervisados para asegurar que no jueguen con el aparato.
6. Una vez armado el ventilador, nunca se debe quitar el resguardo de las aspas del rotor
   - Desconecte el ventilador antes de limpiarlo.
   - No se debe desarmar ni abrir el resguardo del rotor para limpiar las aspas del rotor.
   - Limpie la caja del ventilador y el resguardo de las aspas del rotor con un paño ligeramente húmedo.
7. ADVERTENCIA—Para reducir el riesgo de incendio o choque eléctrico, no use este ventilador con ningún dispositivo de control de velocidad de estado sólido.
8. Este producto emplea protección contra sobrecarga (fusible). Un fusible quemado indica una situación de sobrecarga o corto circuito. Si se quema el fusible, desen chufe el producto del tomacorriente. Reemplace el fusible de acuerdo con las instrucciones de reparaciones por el usuario (consulte el valor nominal del fusible adecuado en el marcado del producto) y verifique el producto. Si el fusible de reemplazo se quema, podría haber ocurrido un corto circuito y el producto debe ser desechado o devuelto a una instalación de servicio autorizada para examen y/o reparación.

a) “No opere ningún aparato con un cable o enchufe dañado. Deseche el ventilador o devuélvalo a una instalación de servicio autorizada para examen y/o reparación.”
b) “No extienda el cable debajo de alfombras. No cubra el cable con alfombras, tapetes o cubiertas similares. No introduzca el cable debajo de muebles o aparatos. Coloque el cable lejos de las áreas de tráfico y donde no pueda ocasionar caídas por tropiezo.”

NORMAS PARA LA OPERACIÓN SEGURA

1. Nunca inserte los dedos, lápices ni otros objetos a través de la rejilla cuando el ventilador esté en funcionamiento.
2. Desconecte el ventilador cuando lo mueva de un lugar a otro.
3. Asegúrese de que el ventilador se encuentre en una superficie estable cuando esté en funcionamiento para evitar un vuelco.
4. NO use el ventilador en una ventana, la lluvia podría crear un peligro eléctrico.
5. Para uso doméstico únicamente.

INSTALLATION INSTRUCTIONS

■ Nombres de los componentes

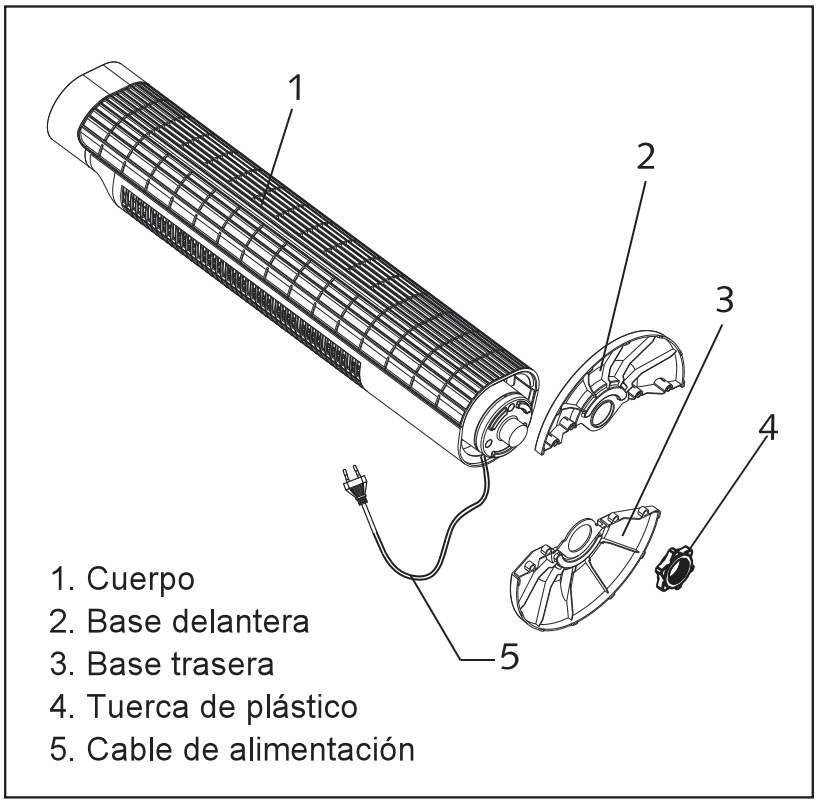

Nota: Todas las imágenes en este manu son para propósito de explicación únicamente. En caso de cualquier discrepancia entre el objeto real y la ilustración en el dibujo, prevalecerá el objeto real.

1. Saque el cuerpo del ventilador y las refacciones de la caja. Ponga la base delantera en la base trasera y únalas. (Ver Fig. 1)
2. Suelte la tuerca plástica del ventilador.
3. Pase el cable de alimentación a través de la estría, luego inserte el ventilador en la base. (Ver Fig. 3)
4. Fije el ventilador en la base con la tuerca plástica. (Ver Fig. 2)

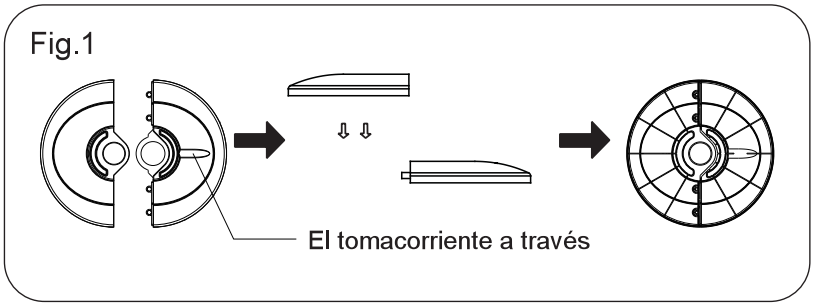

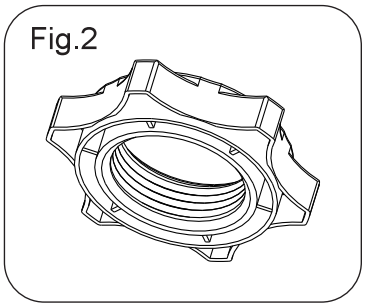

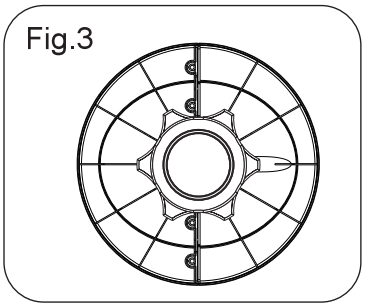

INSTRUCCIONES DE USO

Instrucciones para el tecla del control remoto

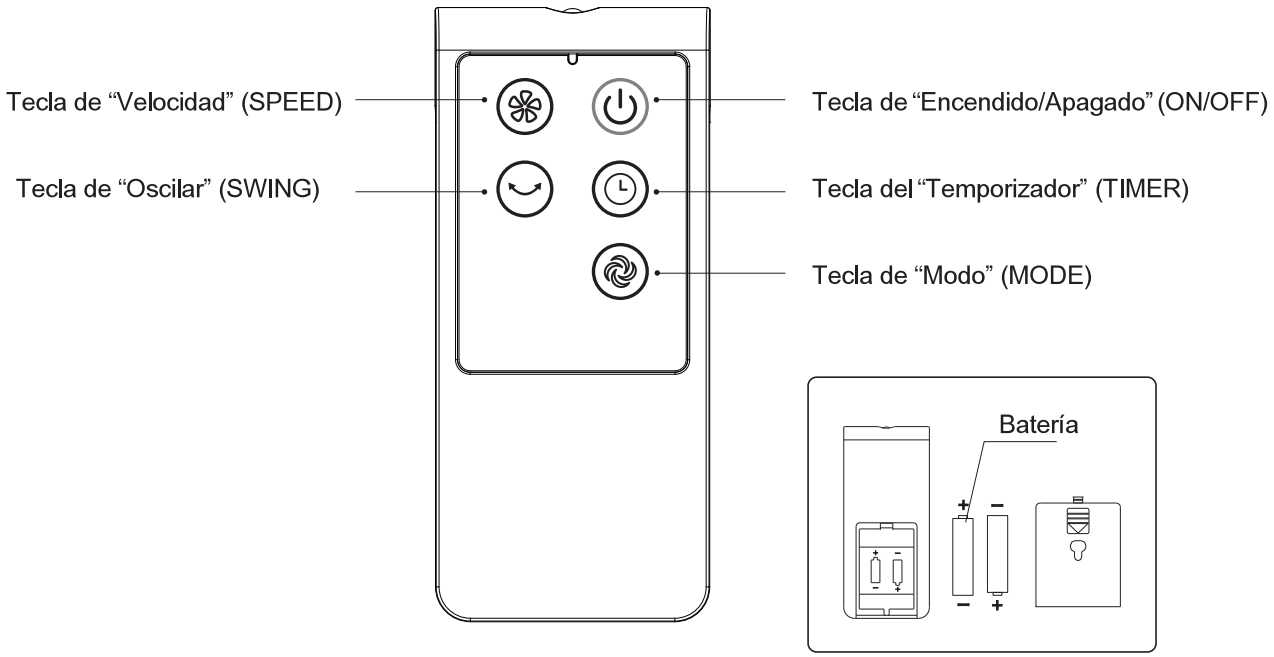

Considere esta Sugerencia:
Rango efectivo del control remoto: dentro de una distancia de 5 m y una deflexión de 30 grados frente al producto.

Instrucciones de operación del cuerpo

Tecla de cuerpo y despliegue del cuerpo

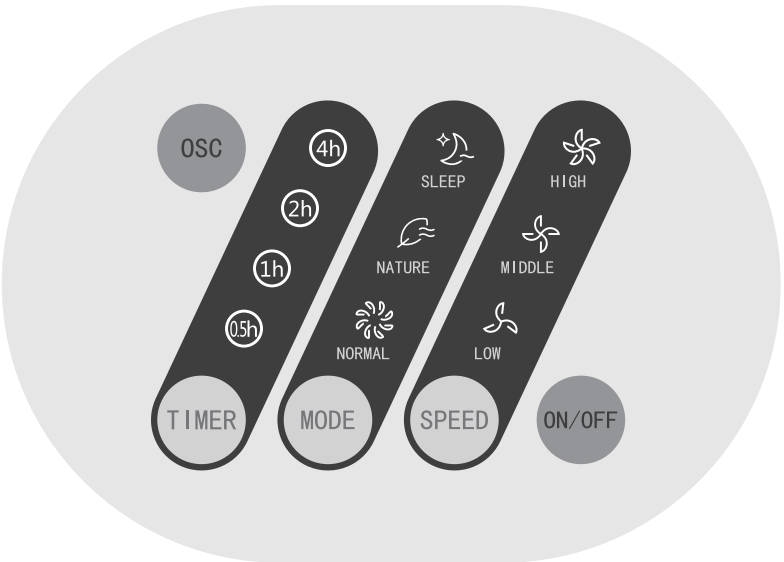

Oprima una tecla en la unidad para activar la función correspondiente. Por ejemplo:
• Oprima la tecla de [OSC] para activar o desactivar la función de oscilación.
• Oprima la tecla de [SPEED/VELOCIDAD] para ajustar 3 velocidades del flujo de aire.
• Oprima la tecla de [MODE/MODO] para seleccionar uno de los tres tipos de viento.
• Cuando el ventilador esté encendido, oprima la tecla del “TIMER” (Temporizador) para que el ventilador se apague después de 0.5-7.5 horas. En modo de reserva, usted puede fijar el ventilador para que comience a funcionar en 0.5-7.5 horas.

Considere esta Sugerencia:
Los botones de accionamiento en la unidad pueden diferir en base al modelo del producto real.

INSTRUCCINES DE REPARACIONES POR EL USUARIO

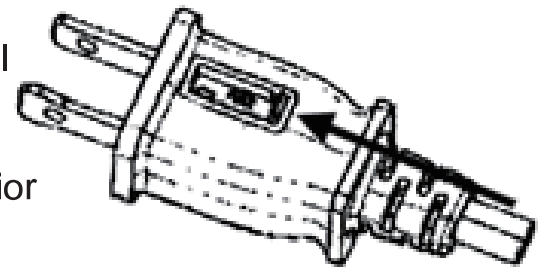

a) Sujete el enchufe y sepárelo del receptáculo u otro dispositivo tomacorriente. No desenchufe el producto tirando del cable.
b) Abra la cubierta del fusible. Abra la cubierta de acceso al fusible deslizándola en la parte superior del enchufe de conexión hacia las aspas.
c) Quite el fusible con cuidado. Empuje el fusible desde el otro lado o voltee el portafusible para quitar el fusible.
d) Riesgo de incendio. Reemplace el fusible únicamente con un fusible de Amperaje de 2.5, 125 Voltios.
e) Cierre la cubierta del fusible. Cierre la cubierta de acceso del fusible deslizándola sobre el enchufe de conexión.
f) Riesgo de incendio. No reemplace el enchufe de conexión. Contiene un dispositivo de seguridad (fusible) que no debe ser eliminado. Deseche el producto si está dañado el enchufe de conexión.

Aviso:
1. Cuando reemplace el fusible, por favor no opere súbitamente la unidad ni la fuerce excesivamente, de lo contrario el producto se dañará o causará un accidente.
2. Si tiene problemas para ponerlo en funcionamiento, por favor, asegúrese de estarlo haciendo correctamente.

LIMPIEZA

1. Antes de limpiar el producto, asegúrese de desenchufarlo de la fuente de alimentación eléctrica.
2. Las piezas plásticas se deben limpiar con un jabón suave y paño o esponja húmeda elimine bien la capa de jabón con agua limpia.
3. Asegúrese de que no entre agua ni otros líquidos en el motor.

Instructions

CALL US FIRST! DO NOT RETURN TO STORE.
For immediate help with assembly or product information call our toll-free number: **1-888-598-7316** Mon. - Fri. 7am to 7 pm CST
Our staff is ready to provide assistance. Damaged or missing parts ship from our facility in 1-2 business days.

Please provide the following information:
1. Full Name
2. Physical Address – do not include P.O. Box as our carriers cannot deliver to P.O. Boxes
3. Phone Number
4. Model Number
5. Part Number
6. Invoice #
7. Date of Purchase

Note: Our policy is to send all parts requests via normal ground transportation. If your requirements are to have these parts via overnight/next day, please provide your designated carrier and account number. Replacement panels are not available. If any damage has occurred during shipment please return the entire unit to place of purchase for credit and replacement. Original invoice may be required.

Before you begin:
Open, identify and count all parts prior to assembly. Lay out the parts on a non-abrasive surface such as carpet or blanket.

Instrucciones

¡LLÁMENOS PRIMERO! NO DEVUELVA EL PRODUCTO A LA TIENDA.
Para recibir ayuda inmediata con el ensamble o información del producto, llame a nuestro número gratuito: **1-888-598-7316**
De lunes a viernes de 7 a.m. a 7 p.m., hora del Centro. Nuestro personal está preparado para brindarle asistencia.
Las partes dañadas o faltantes saldrán de nuestras instalaciones en el transcurso de 1 a 2 días hábiles.

Recuerde proporcionar la siguiente información:
1. Nombre completo
2. Domicilio físico – No incluya apartados postales debido a que no podemos realizar entregas en un apartado postal.
3. Número telefónico
4. Número de modelo
5. Número de parte
6. Número de factura
7. Fecha de compra

Nota: Nuestra política es enviar todas las solicitudes de partes por transporte terrestre regular. Si usted solicitó el envío de estas partes durante la noche o con entrega al día siguiente, proporcione el nombre de su compañía de mensajería y su número de cuenta. Los paneles de repuesto no están disponibles. Si ocurrió algún daño durante el envío, devuelva la unidad completa al lugar de compra para su devolución o reposición. Es posible que le pidan la factura original.

Antes de iniciar:
Abra, identifique y cuente todas las partes antes del ensamble. Coloque todas las partes en una superficie no abrasiva, como una alfombra o sábana.

SERVICE & SUPPORT
In the event of a warranty claim or if service is required for this product, please contact us at the following:
Toll Free: 1-866-646-4332 Email us at: customersupport@mideaamericacorp.com

For questions or comments, please write to:
Midea America Corporation
Customer Care Center
11800 NW100th Rd. Suite 4
Medley, FL 33178

For your records, staple your sales receipt to this manual and record the following:

DATE OF PURCHASE: _____ PLACE OF PURCHASE: _____

(STAPLE SALES RECEIPT HERE)

NOTE: PROOF OF PURCHASE IS REQUIRED FOR ALL WARRANTY CLAIMS
PRINTED IN CHINA

SERVICIO Y SOPORTE
En caso de una reclamación de garantía o si su producto necesita algún servicio, comuníquese con nosotros de las siguientes maneras:
Número gratuito: 1-866-646-4332 Envíe un mensaje de correo electrónico a customersupport@mideaamericacorp.com

Si tiene alguna pregunta o comentario, escriba a:
Midea America Corporation
Customer Care Center
11800 NW100th Rd. Suite 4
Medley, FL 33178

Para su archivo personal, engrape su recibo de compra a este manual y anote lo siguiente:

FECHA DE COMPRA: _____ LUGAR DE COMPRA: _____

(ENGRAPE AQUÍ SU RECIBO DE COMPRA).

NOTA: SE REQUIERE UN COMPROBANTE DE COMPRA PARA CUALQUIER RECLAMACIÓN DE GARANTÍA.
IMPRESO EN CHINA

ENTRETIEN ET SUPPORT
Dans le cas d'une réclamation au titre de la garantie, ou si ce produit a besoin d'être entretenu, veuillez nous contacter :
Sans frais : 1-866-646-4332 Courriel : customersupport@mideaamericacorp.com
Pour nous faire part de vos questions et commentaires, écrivez-nous à :
Midea America Corporation
Customer Care Center
11800 NW100th Rd. Suite 4
Medley, FL 33178

Agrafez votre ticket de caisse à ce manuel et inscrivez les informations suivantes :

DATE D'ACHAT : _____ LIEU D'ACHAT : _____

(TICKET DE CAISSE DE STAPLES ICI)

REMARQUE : UNE PREUVE D'ACHAT EST REQUISE POUR TOUTE RÉCLAMATION AU TITRE DE LA GARANTIE
IMPRIMÉ EN CHINE.